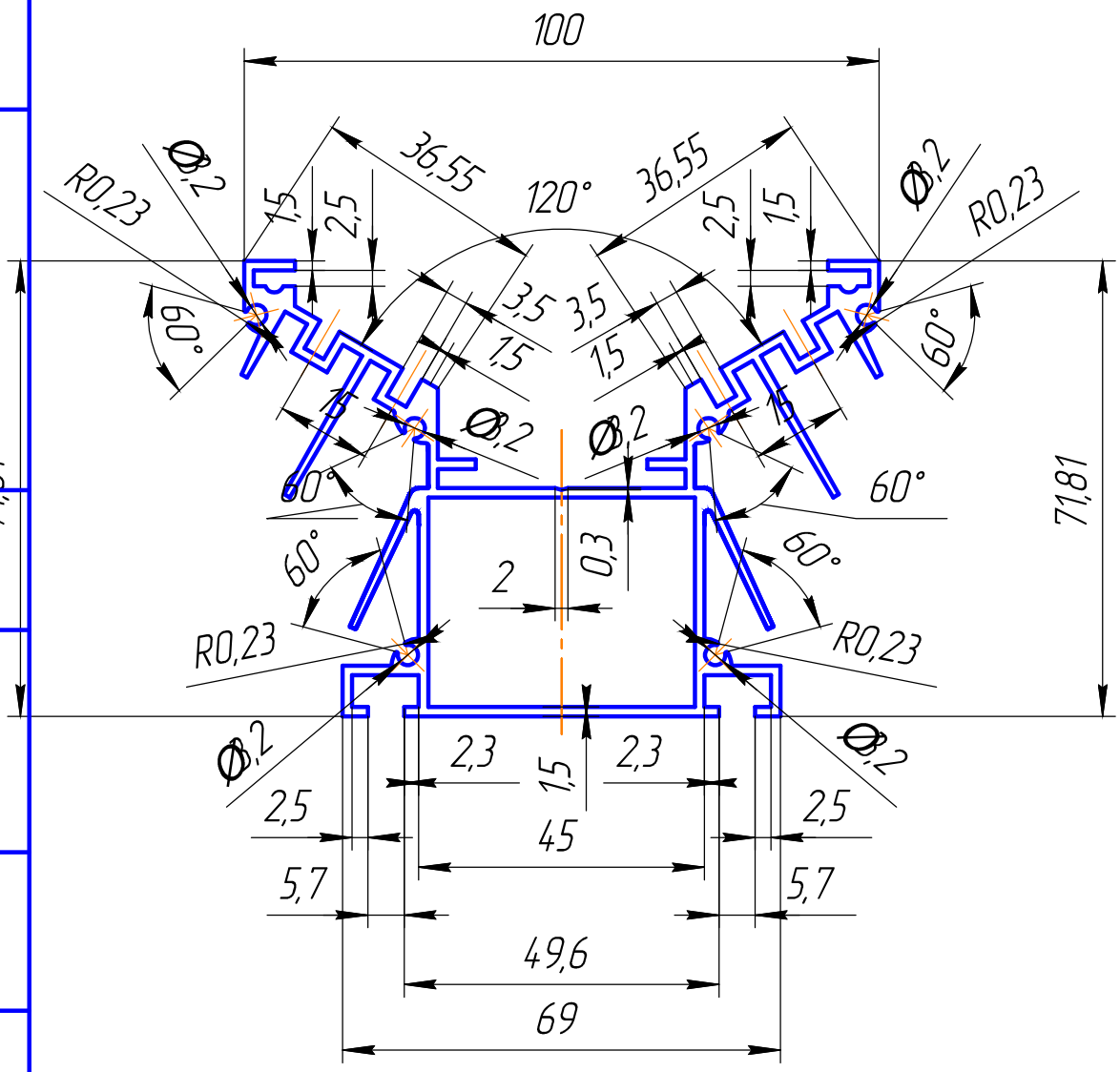


Площадь 797,44мм 2

Изм.	Лист	№ докум.	Подп.	Дата	А/РЧ-00300		
Разраб.					Профиль	Лит.	Масса 2,38* Масштаб 1:1
Пров.						Лист	Листов 1
Т.контр.							
Н.контр.					Анодированный алюминий		
Утв.							

Перв. примен. | Справ. № | Подп. и дата | Инв. № дубл. | Взам. инв. № | Подп. и дата | Инв. № подл.

Копировал Формат А4